SUZUMO
WE LOVE RICE
食の「おいしい」や「温かい」を世界の人々へ

毎時3300個の生産能力
よりふっくらと、ソフトなおむすびにこだわりました。

シートおむすび製造ライン
ESS-AMB

業界最小!!全長4595㎜
塩振り機、排出コンベア除く

排出コンベア(別売)
※製品起立式排出コンベアも
別途取り揃えております。

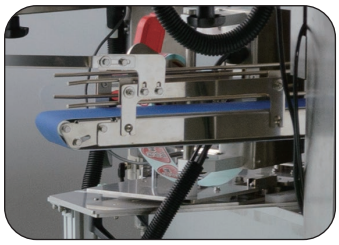

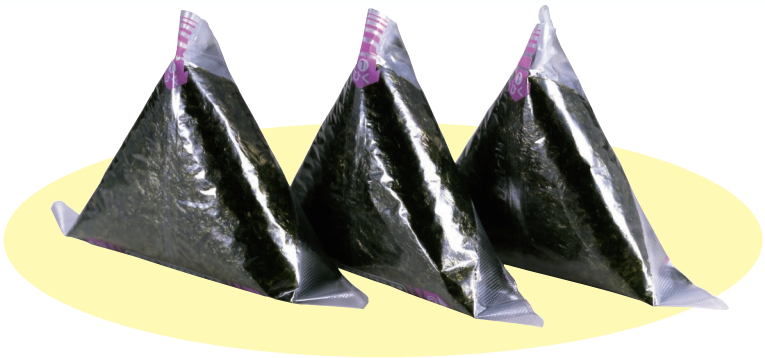

●スズモ W(ダブル)シャリ計量システムにより、優れた計量精度を実現 !!

計量 1 主計量　計量した値で補填量を計算。

計量 2 総重量(主+補)　シャリ補填後全体重量を再チェックしてフィードバック。
※計量イレギュラー品の排出機能も搭載。

●具無しを防止するW(ダブル)チェック機能搭載!!

チェック1 カメラセンサーで具材の有無をチェックします。

チェック2 飯+具の重量のトータルチェックにて具材の有無を確認し、
また、過不足もチェックします。

ポイントは ココ!!

※仕様及び外観等は予告なく変更する場合があります。予めご了承ください。

■外形図

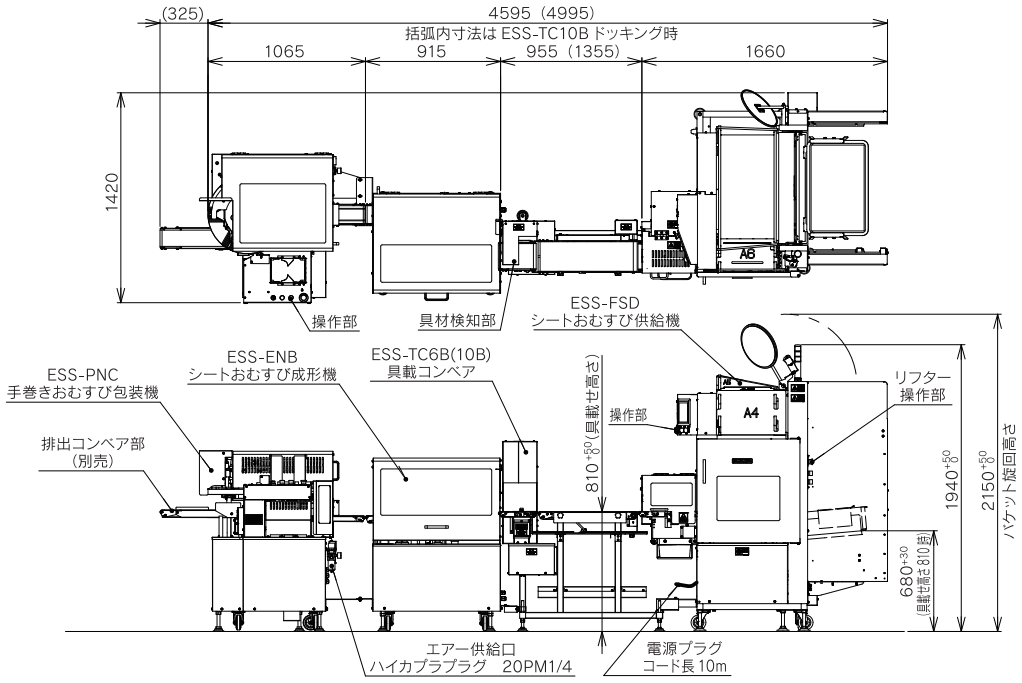

■外形図
（両面塩振り機付）

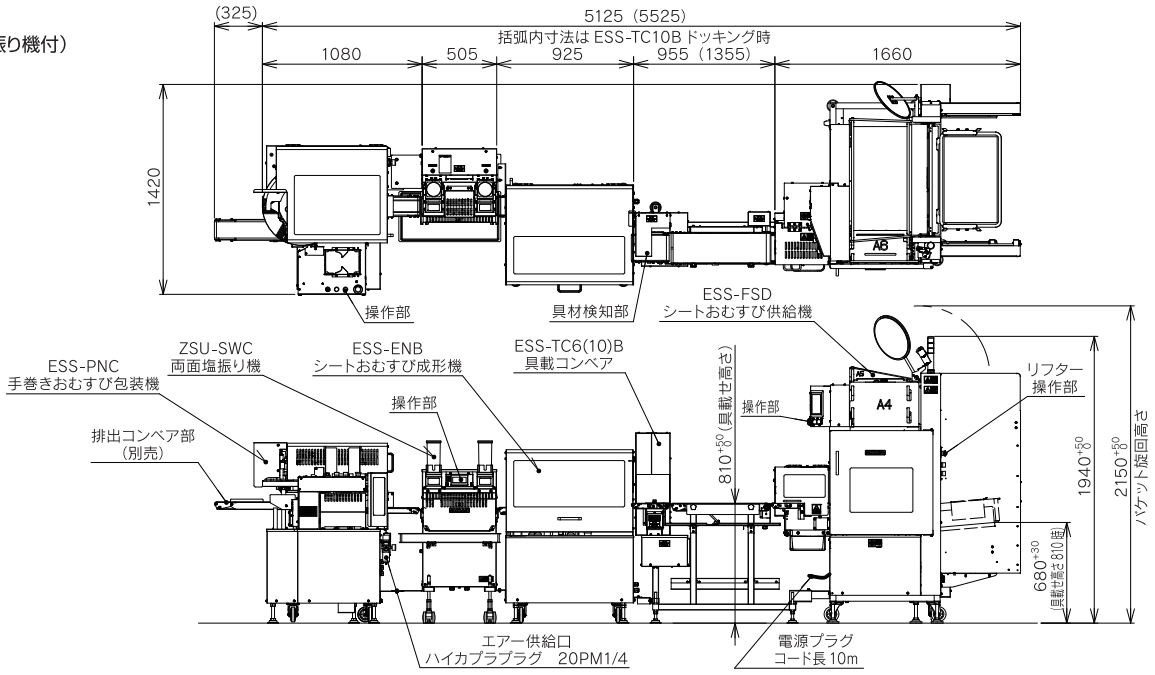

■ シートおむすび製造ライン 仕様　ESS-AMB

機械寸法	4595W×1420D×1940～1990Hmm 突起物含まず リフター旋回時高さ 最大2200Hmm
	4995W×1420D×1940～1990Hmm 突起物含まず リフター旋回時高さ 最大2200Hmm ※ESS-TC10Bドッキング時
生産能力	最大3300個 /時　※仕様により異なります。 ※飯の重量範囲 70g～150g
電源	三相200V 50/60Hz
消費電力	2360W

■ シートおむすび供給機 仕様　ESS-FSD

機械寸法	1690W×1190D×1940～1990Hmm 突起物含まず リフター旋回時高さ 最大2200Hmm
ホッパー容量	約15Kg(約4.5升)

■ 具載せ計量コンベア 仕様　ESS-TC6B (10B)

機械寸法	1110W×420D×1285Hmm 最大1335H 突起物含まず
	1510W×420D×1285Hmm 最大1335H 突起物含まず ※ESS-TC10Bドッキング時

■ シートおむすび成形機 仕様　ESS-ENB

機械寸法	920W×770D×1175Hmm 最大1225H 突起物含まず

■ 手巻きおむすび包装機 仕様　ESS-PNC

機械寸法	1065W×1010D×1220Hmm 最大1270H 突起物含まず
エアー源	0.5MPa、340L/min

■ 両面塩振り機 仕様　ZSU-SWC

機械寸法	490W×625D×1200Hmm 最大1225H 突起物含まず

■特長

●スズモWシャリ計量システムにより、重量精度・歩留まりが向上します。
●シャリをシート状に供給し、具材をソフトに包む、弊社独自の成形機構により、美味しいおむすびを作ります。
●シートおむすびラインとして、業界で最もコンパクトなラインを実現しました!
●具材は「カメラ」と「はかり」のダブルチェックで、具無しクレームを防ぎます。
【オプション】・塩振り機・排出コンベア・作業トレイ・品名ラベラー・サーマルラベラー・製品起立式排出コンベア

■機械のお取り扱いに関しては取扱説明書に基づいて行って下さい。■機械能力は性能を表しています。作業を行う方によって異なる場合があります。■仕様及びデザインは、予告なく変更する場合があります。

WE LOVE RICE SUZUMO
食の「おいしい」や「温かい」を世界の人々へ
□本　社 〒164-0001 東京都中野区中野4-10-1 中野セントラルパークイースト
□東京事業所 〒176-0012 東京都練馬区豊玉北2-23-2
https://www.suzumo.co.jp

製品に関するお問合せ：
ファクトリー・ソリューション事業部
Tel. 03-3993-1452
Webお問合せフォーム▶

202312(suzumo)